Caractéristiques Techniques :

- Poids :
  - Sécateur :0.940 daN
  - Ceinture :2.250 daN
- Diamètre de coupe inférieur à 3 cm
- 150 coupes par minute en continu
- Accus : 48 V , autonomie 8 heures

Académie de Bordeaux

DOSSIER TECHNIQUE

support **C**

Rep	Nb	Désignation	Matière
1	1	Corps	A-G3
2	1	Couvercle	A-G3
3	4	Vis CHc M3	
4	1	Vis TF M2	
5	1	Crochet fixe	
6	1	Lame	
7	1	Ressort de rappel	
8	1	Rondelle de frottement	
9	1	Rondelle plate	
10	1	Axe de lame	
11	1	Ecrou frein M8	
12	1	Couvercle	
13	1	Pignon conique 45 dents	
14	1	Galet	
15	1	Axe de galet	
16	1	Entretoise	
17	1	Came	
18	1	Roulement (d=10;D=26;B=8)	
19	1	Anneau élastique 26 – 1,2	
20	2	Vis sans tête M2 - 2	
21	1	Pignon conique 15 dents	
22	1	Manche	plastique
23	1	Embout	
24	1	Passe fils	
25	1	Roulement (d=17;D=26;B=5)	
26	1	Axe moteur	
27	2	Vis FHC M4	
28	1	Contact électrique	
35	1	Corps du moteur	Acier
36	3	Vis FZ M3-8	
37	4	Vis CS M2-6	
38	1	Flasque	Alu
39	1	Arbre réducteur	Acier
40	1	Couronne Z=64 ; m = 0.5	Acier
41	1	Pignon Z=20; m = 0.5	Acier
42	4	Satellite Z=22; m = 0.5	Acier
43	1	Porte satellite	Acier
44	4	Satellite Z=16; m = 0.5	Acier
45	1	Planétaire Z=32; m = 0.5	Acier
46	1	Porte satellite	Acier
47	4	Satellite Z=22; m = 0.5	Acier
48	1	Planétaire Z=20; m = 0.5	
49	4	Rondelle Z 2	
50	4	Vis CS M2 - 6	
51	1	Vis Hc M3 -5	
52	8	Axe Porte satellite	Acier
53	8	Anneau élastique	
54	18	Rondelle plate	Plastique
55	8	Coussinet	Laiton
56	1	Anneau élastique	
57	1	Axe	Acier
58	4	Anneau élastique	
59	8	Rondelle plate	
60	4	Coussinet	Laiton
61	4	Axe Porte satellite	
62	1	Roulement 10*19*5	
63	1	Bague	Acier
64	1	Flasque	Alu
65	1	Rondelle de réglage	

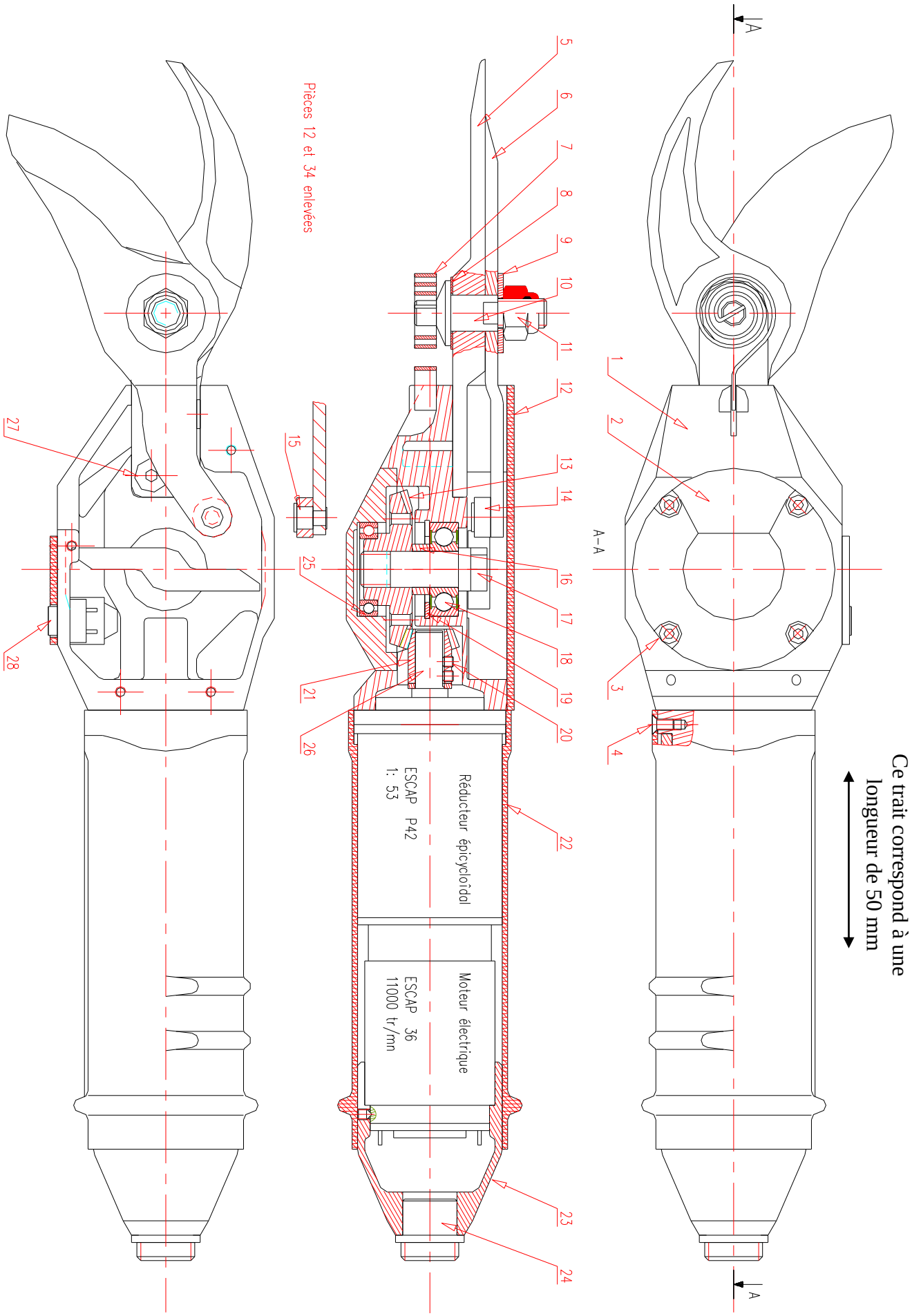
A
A–A
Ce trait correspond à une longueur de 50 mm
Pièces 12 et 34 enlevées
Réducteur épicycloïdal
ESCAP P42
1: 53
Moteur électrique
ESCAP 36
11000 tr/mn
1
2
3
4
5
6
7
8
9
10
11
12
13
14
15
16
17
18
19
20
21
22
23
24
25
26
27
28

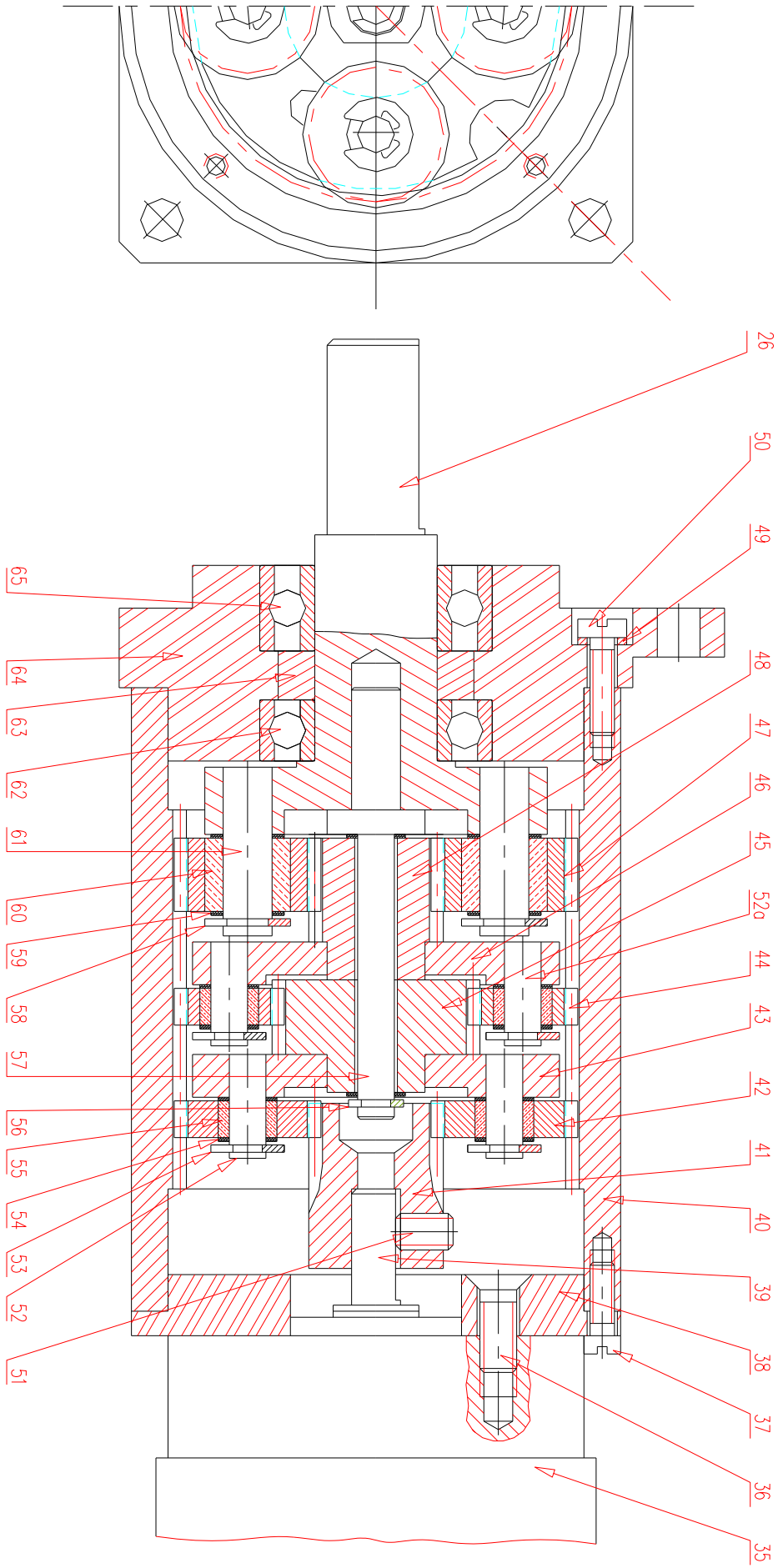

Les pièces 52a - 46 - 48 sont collées
Les pièces 41 - 26 sont collées
Les pièces 52 – 43 - 45 sont collées

Ce trait correspond à une longueur de 50 mm

Schéma fonctionnel :

Actigramme A-0 : Fonction globale

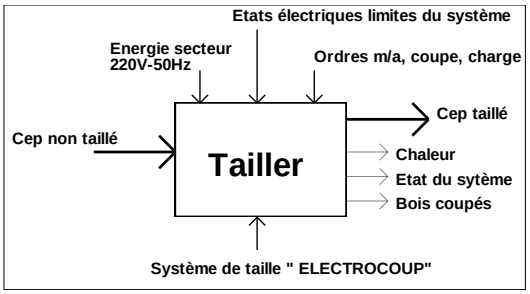

Actigramme A0 : Fonctions principales

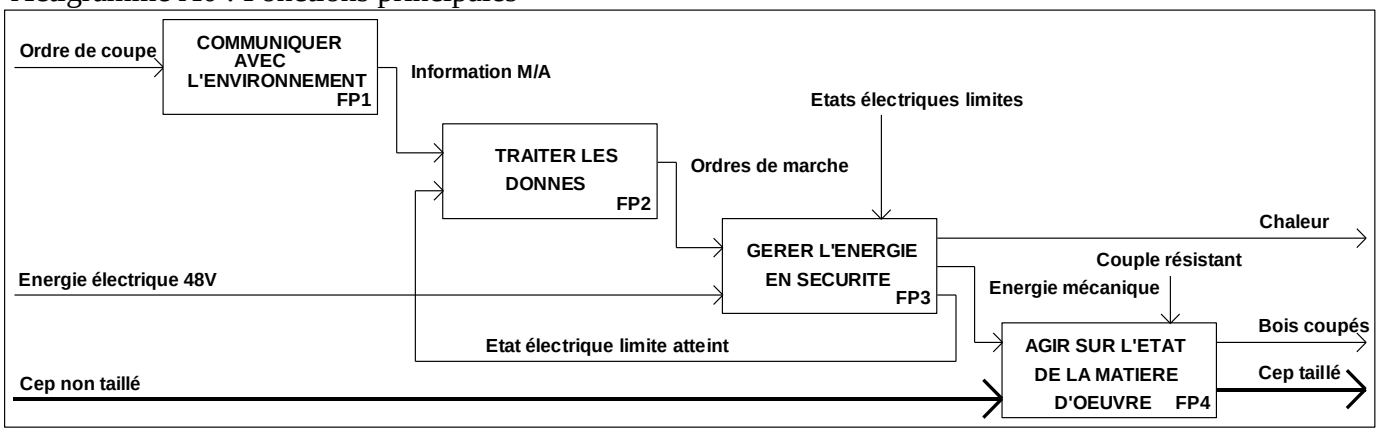

Fonction FS2 "Traiter les données"

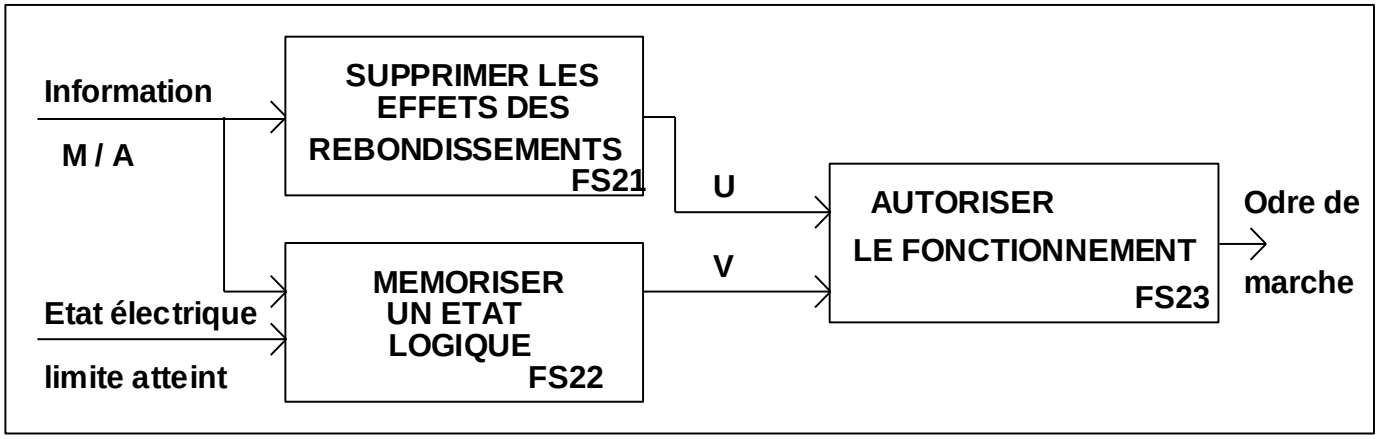

Fonction FS3 "Gérer l'énergie en sécurité"

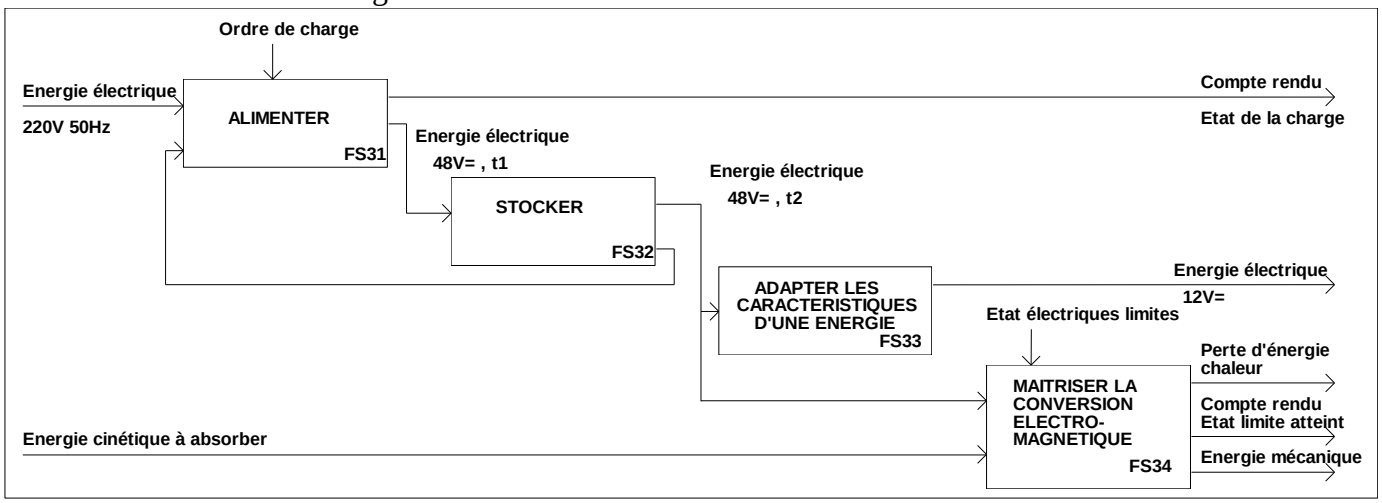

Carte de la maquette

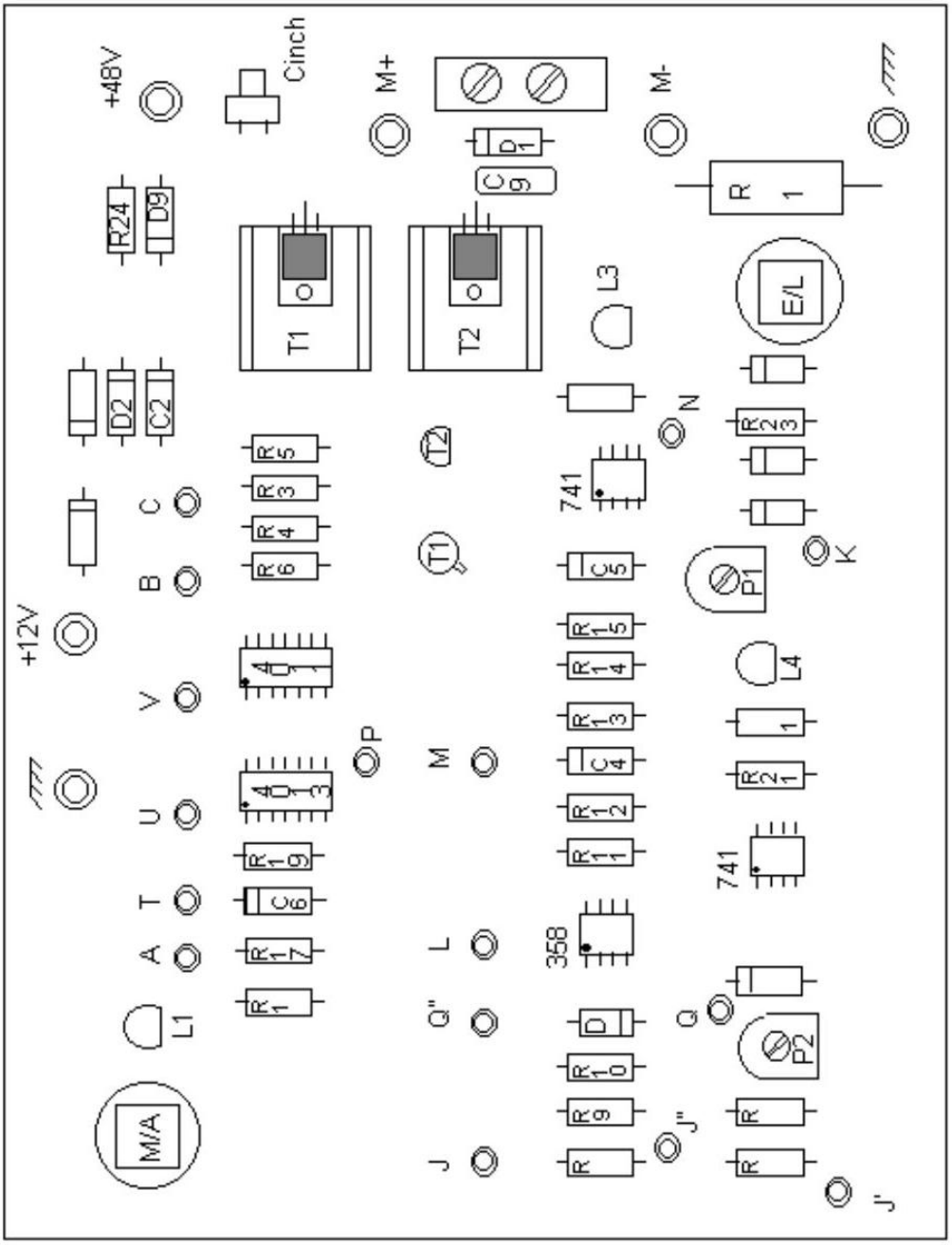

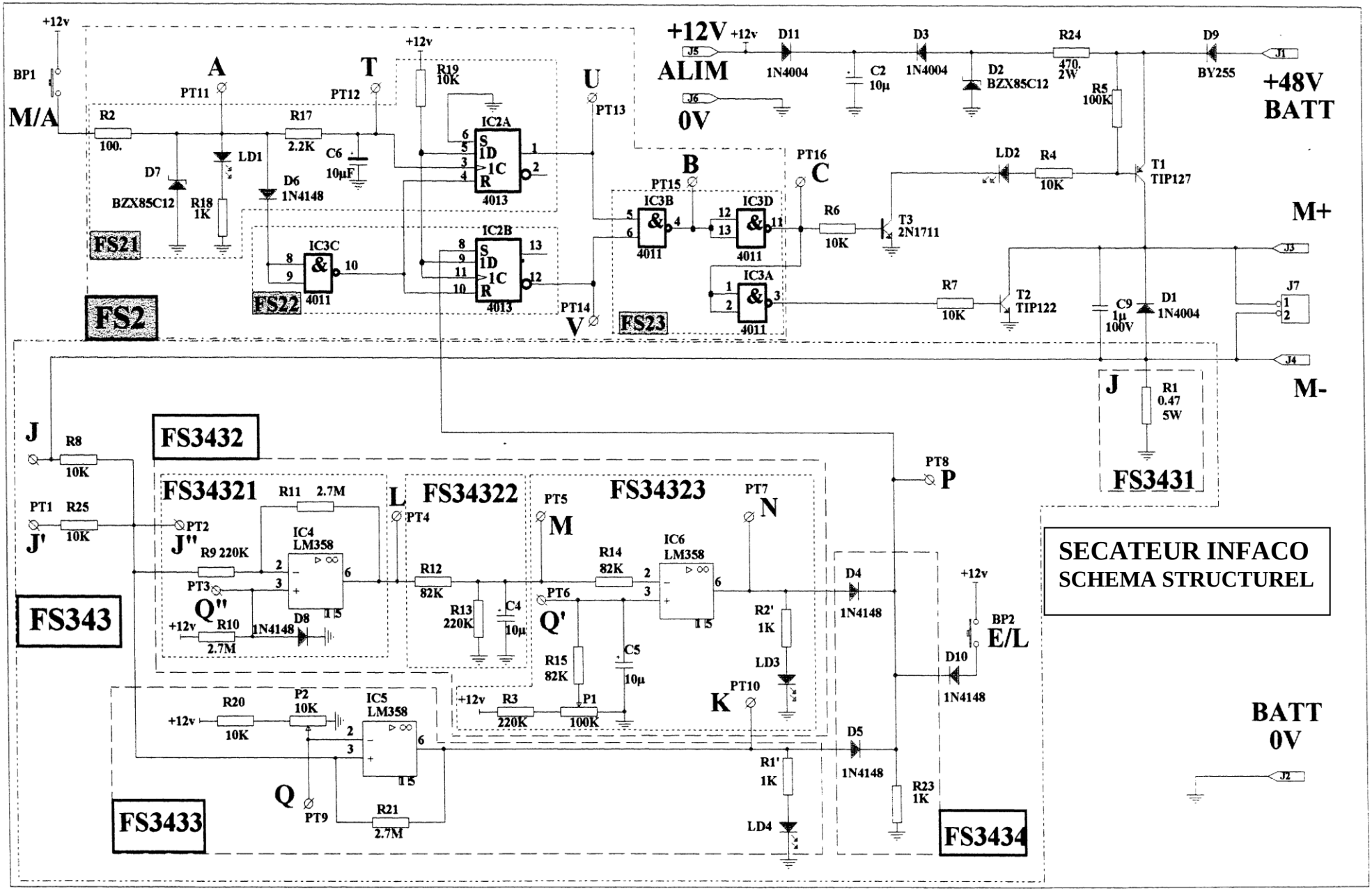
SECATEUR INFACO
SCHEMA STRUCTUREL
+12V ALIM
0V
+48V BATT
M+
M-
BATT 0V
M/A
BP1
BP2 E/L
FS2
FS21
FS22
FS23
FS3431
FS3432
FS34321
FS34322
FS34323
FS343
FS3433
FS3434
IC2A 4013
IC2B 4013
IC3A 4011
IC3B 4011
IC3C 4011
IC3D 4011
IC4 LM358
IC5 LM358
IC6 LM358
T1 TIP127
T2 TIP122
T3 2N1711
D1 1N4004
D2 BZX85C12
D3 1N4004
D9 BY255
D11 1N4004
D6 1N4148
D7 BZX85C12
D8 1N4148
D10 1N4148
D4 1N4148
D5 1N4148
LD1
LD2
LD3
LD4
R1 0.47 5W
R2 100.
R3 220K
R4 10K
R5 100K
R6 10K
R7 10K
R8 10K
R9 220K
R10 2.7M
R11 2.7M
R12 82K
R13 220K
R14 82K
R15 82K
R17 2.2K
R18 1K
R19 10K
R20 10K
R21 2.7M
R23 1K
R24 470. 2W
R25 10K
R1' 1K
R2' 1K
P1 100K
P2 10K
C2 10µ
C4 10µ
C5 10µ
C6 10µF
C9 1µ 100V
PT1 PT2 PT3 PT4 PT5 PT6 PT7 PT8 PT9 PT10 PT11 PT12 PT13 PT14 PT15 PT16
J1 J2 J3 J4 J5 J6 J7